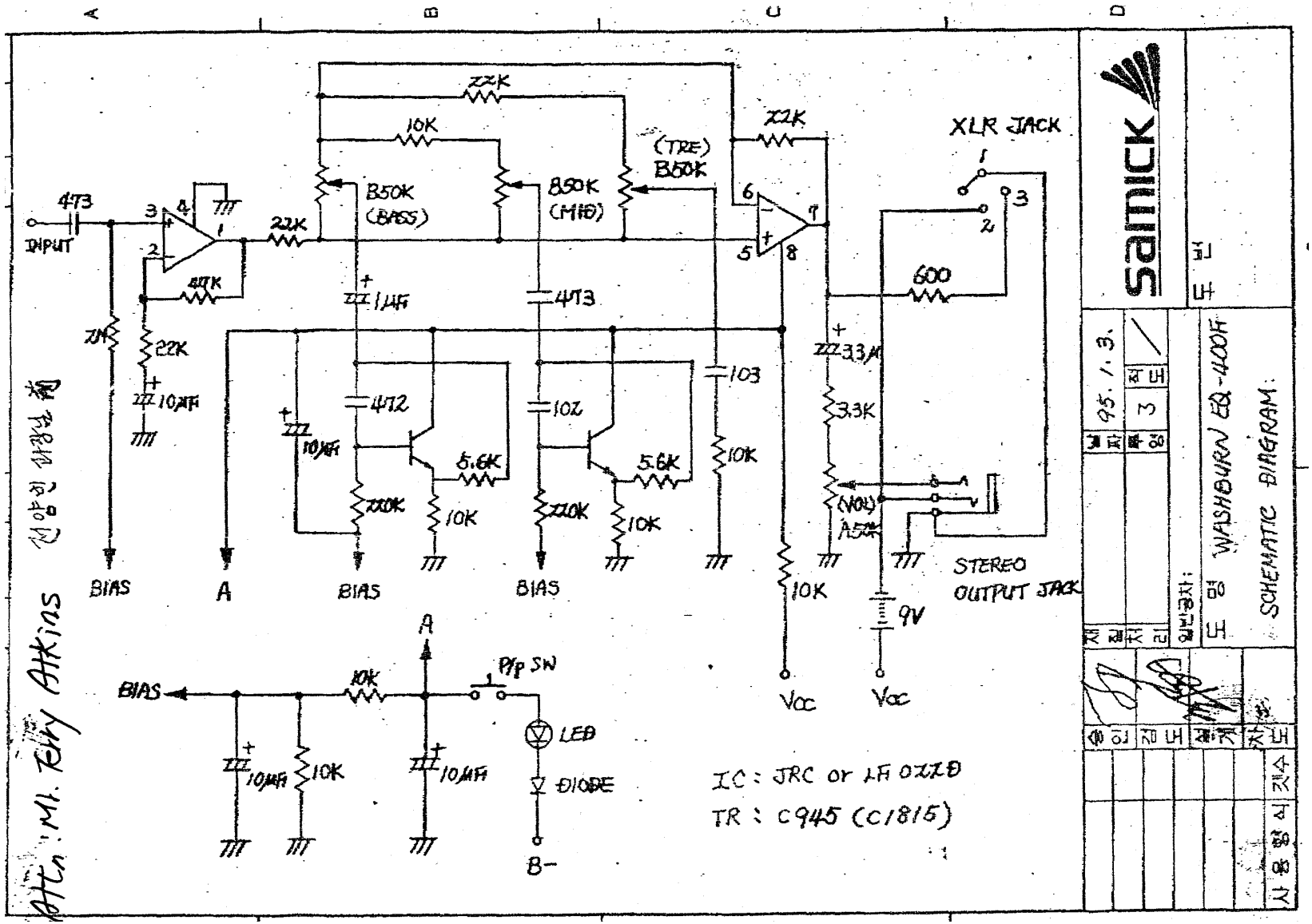

Att: Mr. Tony Atkins